SINCE 1839
BRINLY

OWNER'S MANUAL
MANUEL DU PROPRIÉTAIRE
MANUAL DEL PROPIETARIO

AERATOR SPREADER / AÉRATEUR-ÉPANDEUR / AIREADOR-ESPARCIDOR

MODEL:
MODÈLE :
MODELO:

AS-30 BH
AS-40 BH

- Assembly
- Installation
- Operation
- Repair Parts

For use with Lawn/Garden Tractors

- Assemblage
- Installation
- Mode d'emploi
- Pièces de réparation

À utiliser avec les tondeuses autoportées/microtracteurs

- Montaje
- Instalación
- Operación
- Piezas para reparación

Para uso con tractores de césped y jardín

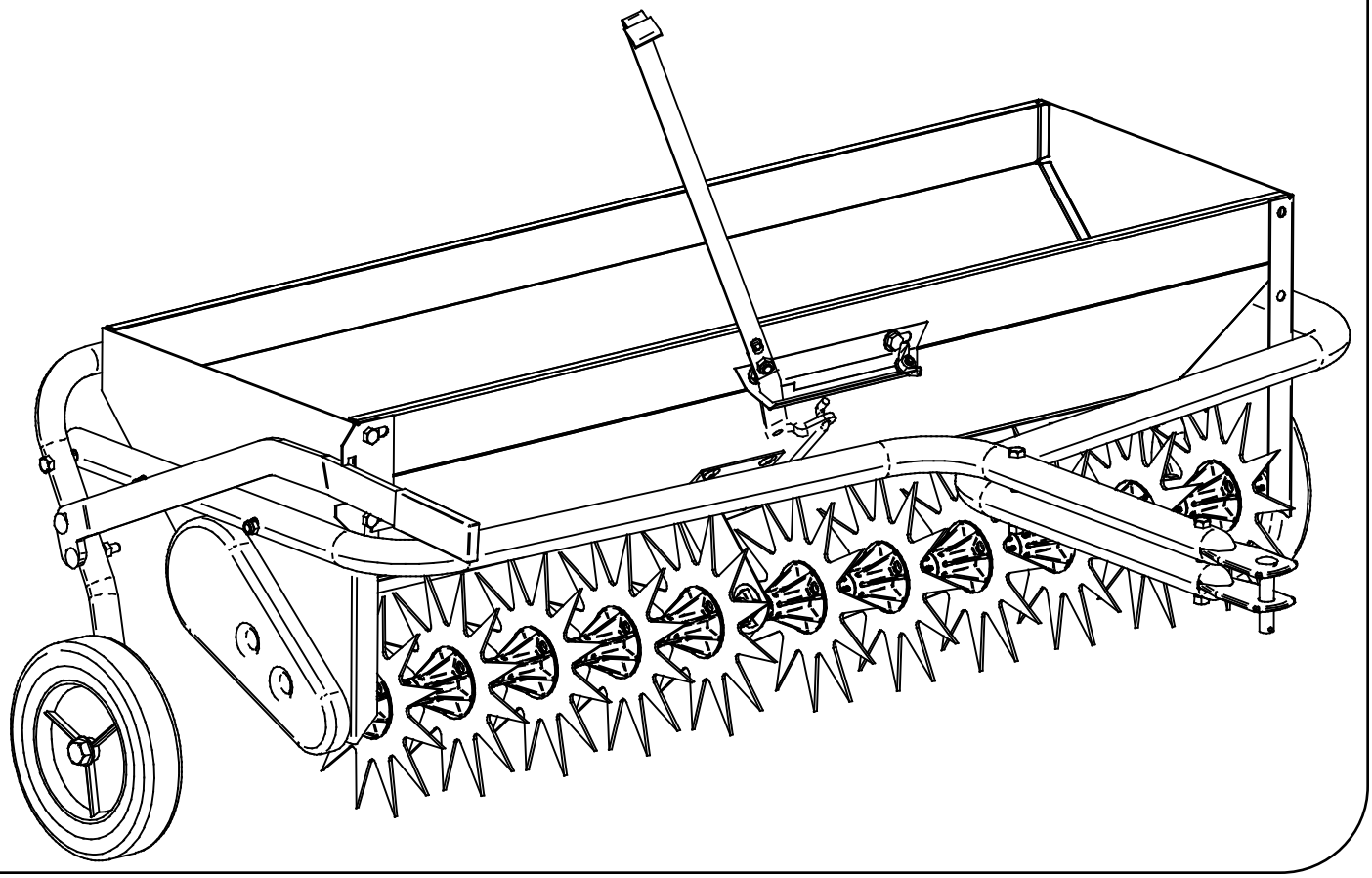

For the latest product updates and setup tips:
Pour les dernières nouvelles sur les produits et des conseils d'installation :
Para consultar las últimas actualizaciones de productos y obtener consejos sobre configuración:

Visit us on the web! www.brinly.com
Visitez-nous sur le Web ! www.brinly.com
¡visítenos en la web! www.brinly.com

Important: This manual contains information for the safety of persons and property. Read it carefully before assembly and operation of the equipment!
Important : Ce manuel contient de l'information pour la sécurité des personnes et de la propriété. Lisez-le attentivement avant d'assembler et de faire fonctionner l'équipement !
Importante: Este manual contiene información sobre la seguridad de las personas y la propiedad. ¡Léalo atentamente antes de realizar el armado y utilizar el equipo!

L-1711BH-FR

FÉLICITATIONS pour votre nouvel aérateur de pelouse Brinly-Hardy. Il a été conçu, usiné et fabriqué pour vous offrir la meilleure fiabilité et la meilleure performance possibles.

Si vous avez des problèmes que vous ne pouvez pas corriger facilement, n'hésitez pas à contacter notre service à la clientèle bien informé au numéro sans frais suivant : 1-877-728-8224. Nous comptons des techniciens compétents, bien formés pour vous aider à réparer votre aérateur.

RESPONSABILITÉS DU CLIENT

Veuillez lire et conserver ce manuel. Familiarisez-vous avec tout le manuel avant de commencer et vérifiez que vous avez bien toute la quincaillerie requise. Veuillez aussi toujours respecter les « règles de sécurité ». Respectez un horaire régulier d'entretien et d'utilisation de votre aérateur-épandeur.

Les instructions vous permettront d'assembler et d'entretenir correctement votre aérateur-épandeur. Veuillez aussi toujours respecter les « RÈGLES DE SÉCURITÉ ».

TABLE DES MATIÈRES

RÈGLES DE SÉCURITÉ 2
RÉFÉRENCE 3
RÉFÉRENCES DES PIÈCES 4
LISTE DE PIÈCES 5
ASSEMBLAGE ..... 6 À 9
MODE D'EMPLOI 9-10
ENTRETIEN 10
GARANTIE 11

RÈGLES DE FONCTIONNEMENT SANS DANGER

- Connaissez les commandes et comment arrêter l'appareil rapidement, LISEZ LE MANUEL DU PROPRIÉTAIRE.
- Ne laissez pas les enfants utiliser le véhicule, ne laissez pas les adultes faire fonctionner l'appareil sans avoir les instructions appropriées ou sans avoir lu le manuel du propriétaire.
- Ne transportez pas de passagers. Tenez les enfants et les animaux domestiques à une distance sécuritaire.
- Portez toujours des souliers robustes. Ne portez pas de vêtements amples qui pourraient se prendre dans les pièces mobiles.
- Surveillez et soyez alerte face à votre tracteur/accessoire et la région à couvrir. Ne laissez rien vous distraire.
- Restez vigilant pour voir tous les trous sur le terrain et autres dangers cachés.
- Ne circulez pas près de ruisseaux, fossés et voies publiques.
- Attention à la circulation en traversant les routes ou en vous déplaçant près des routes.
- Ne laissez personne près de l'équipement lorsque l'équipement est en marche.
- Gardez le véhicule et l'accessoire en bon état et les dispositifs de sécurité en place.
- Gardez tous les écrous, boulons et vis serrés pour vous assurer que l'équipement soit en bon état de marche.
- Le véhicule et l'accessoire doivent être arrêtés et inspectés pour tout signe de dommage après avoir frappé un objet étranger. Tout dommage doit être réparé avant de redémarrer et de faire fonctionner l'équipement.
- Consultez le manuel du propriétaire de l'équipement à tracteur pour une utilisation sécuritaire de l'équipement.

ATTENTION :

Pour éviter d'endommager les dents de l'appareil, engagez toujours les roues de transport pour soulever les dents en traversant des allées, des entrées ou des routes de béton ou d'asphalte.

Utilisez l'aérateur-épandeur seulement sur une pelouse bien établie, jamais sur de la tourbe fraîchement installée.

Pour éviter toute blessure possible et/ou dommage à l'équipement, ne dépassez jamais la plage de vitesse d'exploitation de 3 à 5 mi/h.

Les dents ont des pointes tranchantes. Portez des gants et manipulez-les avec soin.

Remorquez votre aérateur-épandeur seulement derrière les véhicules pour lesquels il a été conçu, les tondeuses autoportées et les mototondeuses autoportées/microtracteurs.

Ne vous tenez pas et ne montez pas sur l'aérateur-épandeur, car vous pourriez vous blesser.

Ne dépassez jamais le poids maximum de la trémie qui est de 70 livres pour le modèle AS-302 et de 100 livres pour le modèle AS-402.

N'essayez pas de débrancher l'aérateur du tracteur lorsqu'il y a une charge sur la trémie.

Reculez prudemment et avec soin bien droit pour éviter toute mise en tête-à-queue qui pourrait endommager l'équipement.

QUESTIONS D'INSTALLATION ?

PIÈCES MANQUANTES ?
PIÈCES DE RECHANGE ?

NE RETOURNEZ PAS AU MAGASIN !

Veuillez communiquer avec notre service à la clientèle au numéro sans frais suivant :
877-728-8224
OU
customerservice
@brinly.com

Ce symbole aidera à souligner les précautions de sécurité importantes dans ce manuel. Ceci signifie - ATTENTION !
SOYEZ VIGILANT ! Votre sécurité est en jeu.

RÉFÉRENCE

Outils requis pour l'assemblage :

**** clé***	**** clé de 3/4 po (2)***
**** paire de gants de travail***	***OU***
**** marteau***	**** clé réglable de 10 po (2)***

Une note au sujet des écrous utilisés dans l'assemblage de votre **aérateur-épandeur** :

1. Les contre-écrous et les écrous hex tournent librement sur les filets des boulons. Normalement, une rondelle frein est utilisée pour verrouiller l'écrou bien en place.

Contre-écrou

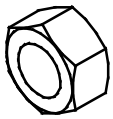

Écrou hex

2. Les écrous freinés et les contre-écrous de nylon offrent une résistance après plusieurs tours sur les filets des boulons. **Il faut normalement utiliser une clé durant l'installation.**

Écrou freiné

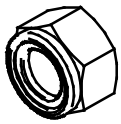

Contre-écrou de nylon

Notes :

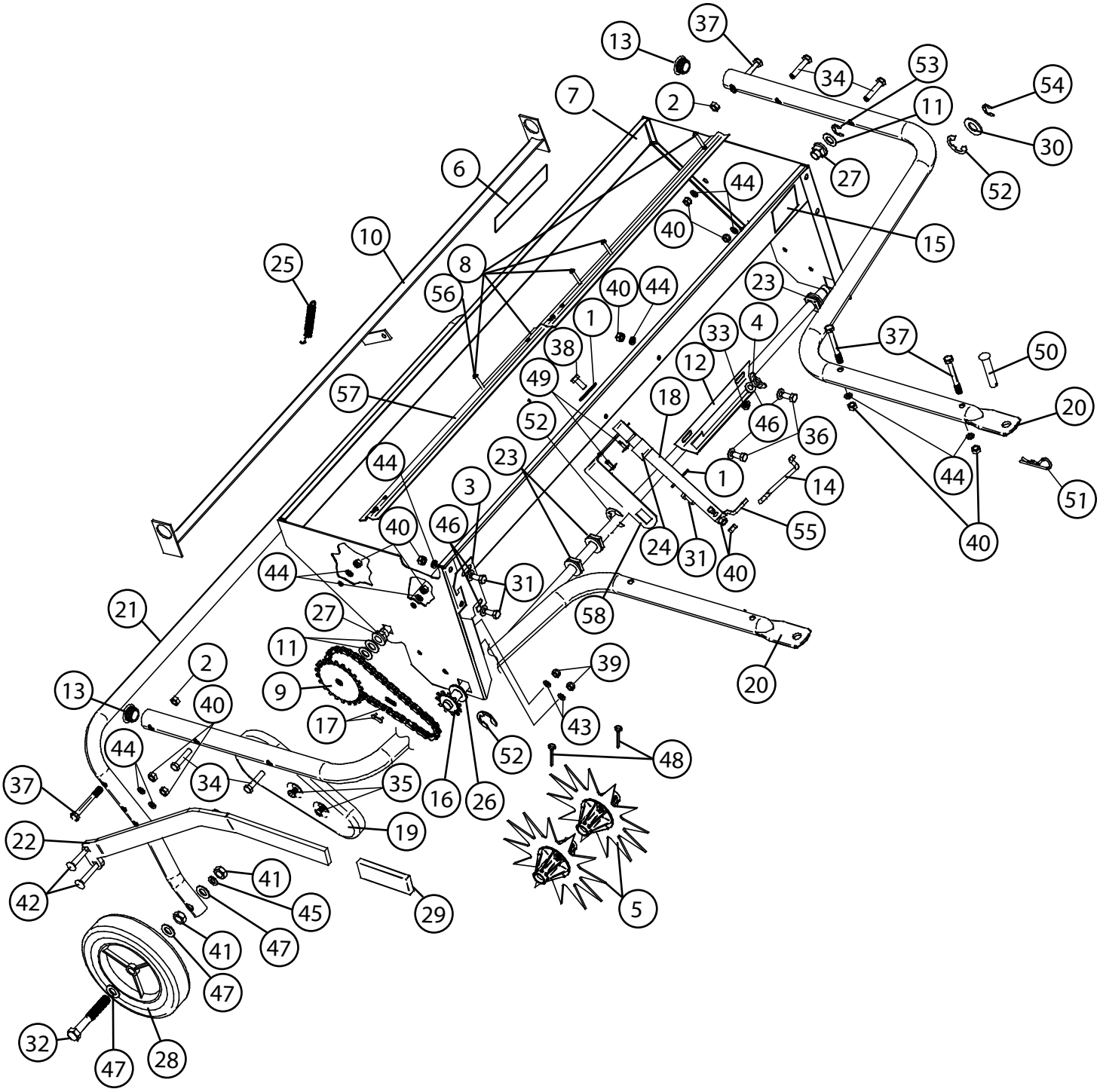
37
13
34
53
54
7
2
11
30
6
27
52
44
40
15
10
25
8
56
40
44
23
1
33
4
37
50
38
12
49
18
20
57
52
46
36
44
23
1
14
44
51
3
55
40
46
24
31
40
40
44
31
58
21
27
11
39
20
2
9
13
40
17
43
44
52
48
37
34
35
16
26
22
19
41
42
45
29
5
41
47
47
32
47
28

Liste de pièces

N° RÉF.	AS-302 N° PIÈCE	AS-402	DESCRIPTION	QTÉ
1	R-774	R-774	Flat Washer - Large	2
*2	B-1674P	B-1674P	5/16" Hex Lock Nut	3
*3	B-6520	B-6520	Transport Lock	1
4	B-4030	B-4030	1/4" Wing Nut	1
5	B-6407	B-6407	Aerator Tine Assembly	8 ou 11
6	B-5922	B-5922	Brinly Logo Decal	1
7	B-4701-10	B-5718-10	Hopper Assembly	1
8	K-653	K-654	Agitator Kit (Hwd.Incl.)	2
9	B-5474-10	B-5720-10	Agitator Shaft Assembly	1
10	B-4709-10	B-5726-10	Shutter Assembly	1
11	B-4713	B-4713	1/2" Washer	3
12	B-4715Y	B-4715Y	Calibration Plate	1
*13	B-6484	B-6484	Cap Tube	2
14	B-4719-01	B-4719-01	Shutter Link	1
15	R-1946	R-1946	Decal Instruction/ "CE" Label	1
16	B-5472	B-5722	Tine Shaft Assembly	1
17	B-4724-CPT	B-4724-CPT	Drive Chain and Offset Link	1
18	B-6515-10	B-6515-10	Upper Lever	1
19	B-4726	B-4726	Chain Shield	1
20	B-6409-10	B-6410-10	Tow Bar	2
21	B-6411-10	B-6412-10	Wheel Support Assembly	1
22	B-6413-10	B-6413-10	Lift Handle	1
23	B-4732	B-4732	5/8" Square Bearing (large)	2 ou 3
*24	B-4733	B-4733	Vinyl Grip (1/8" x 3/4")	1
25	B-4747	B-4747	Tension Spring	1
26	B-4768	B-4768	5/8" (Thin) Washer	3
27	F-383	F-383	1/2" Square Bearing (small)	2
28	B-6526	B-6526	Wheel	2
*29	R-2435	R-2435	Handle Grip (5/16" x 1-1/4")	1
30	B-5456	B-5456	5/8" (Thick) Washer	4
*31	2M1012P	2M1012P	Hex Bolt, 5/16" x 3/4"	3
*32	B-6517	B-6517	Hex Bolt, 1/2" x 3-1/2"	2
33	10M0808P	10M0808P	Carriage Bolt, 1/4" x 1/2"	1
*34	2M1032P	2M1032P	Hex Bolt, 5/16" x 2"	4
35	2M0808P	2M0808P	Hex Bolt, 1/4" x 1/2"	2
36	2M1008P	2M1008P	Hex Bolt, 5/16" x 1/2"	2
*37	B-6516	B-6516	Hex Bolt, 5/16" x 3"	4
38	2M1016P	2M1016P	Hex Bolt, 5/16" x 1"	1
39	30M0800P	30M0800P	Hex Nut, 1/4"	2
*40	30M1000P	30M1000P	Hex Nut, 5/16"	14
*41	31M1600P	31M1600P	Hex Jam Nut, 1/2"	4
*42	11M1028P	11M1024P	Carriage Bolt, 5/16" x 1-3/4"	2
43	40M0800P	40M0800P	Lock Washer, 1/4"	2
*44	40M1000P	40M1000P	Lock Washer, 5/16"	14
*45	40M1600P	40M1600P	Lock Washer, 1/2"	2
*46	45M1111P	45M1111P	Flat Washer, 5/16"	5
*47	45M1717P	45M1717P	Flat Washer, 1/2"	6
48	50M0524P	50M0524P	Cotter Pin, 5/32 x 1-1/2"	2
49		V-302P	Pop Rivet, 3/16" x .277	4
*50	B-3861	B-3861	Drawbar Pin	1
*51	D-146P	D-146P	Hairpin Cotter	1
52	B-4307	B-4307	"E" Ring, 1"	2 ou 3
53	F-621	F-621	"E" Ring, 1/2"	1
54	F-577	F-577	"E" Ring, 5/8"	1
55	B-6414-10	B-6414-10	Lower Lever	1
56	B-5804	B-5804	Pop Rivet, 3/16" x .815	4
57	B-4705-10	B-5461-10	Agitator	2
58		B-5680-10	Center Strap	1

* Pièces dans le sac de quincaillerie

Figure 1.

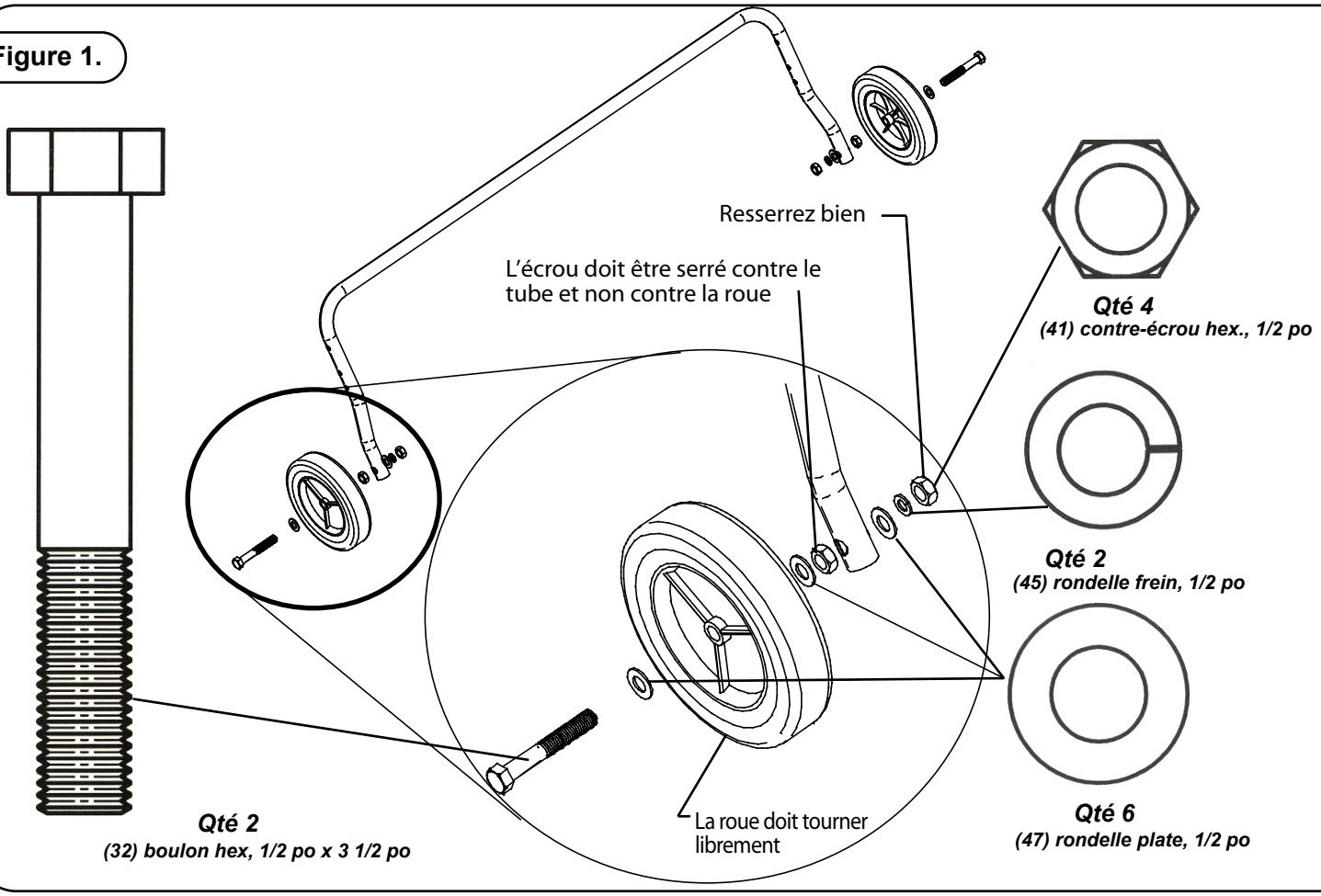

Qté 2
(32) boulon hex, 1/2 po x 3 1/2 po

Qté 4
(41) contre-écrou hex., 1/2 po

Qté 2
(45) rondelle frein, 1/2 po

Qté 6
(47) rondelle plate, 1/2 po

Figure 2.

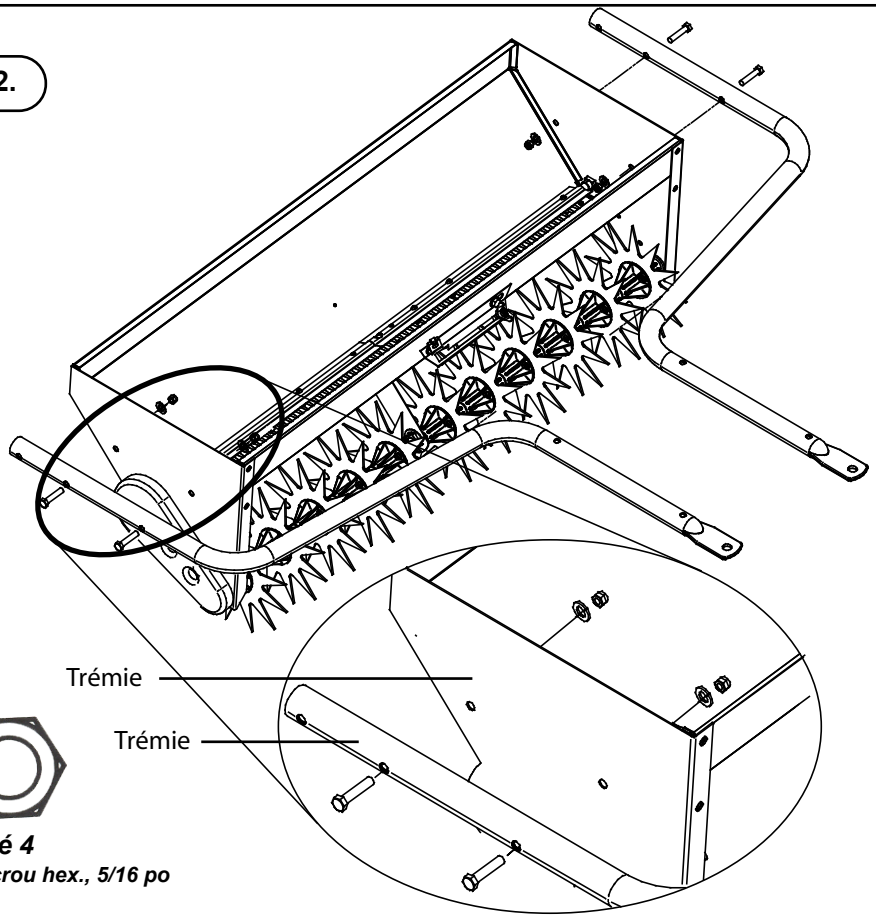

Qté 4
(34) boulon hex., 5/16 po x 2 po

Qté 4
(40) écrou hex., 5/16 po

Qté 4
(44) rondelle frein, 5/16 po

Figure 3.

Qté 2
(37) boulon hex., 5/16 po x 3 po

Qté 2
(40) écrou hex., 5/16 po

Qté 2
(44) rondelle frein, 5/16 po

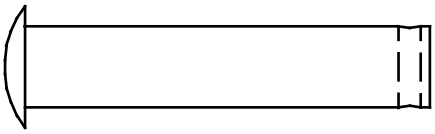

Qté 1
(50) goupille de la barre d'attelage 1/2 po x 2 1/2 po

Qté 1
(51) goupille en épingle à cheveux (N'EST PAS À L'ÉCHELLE)

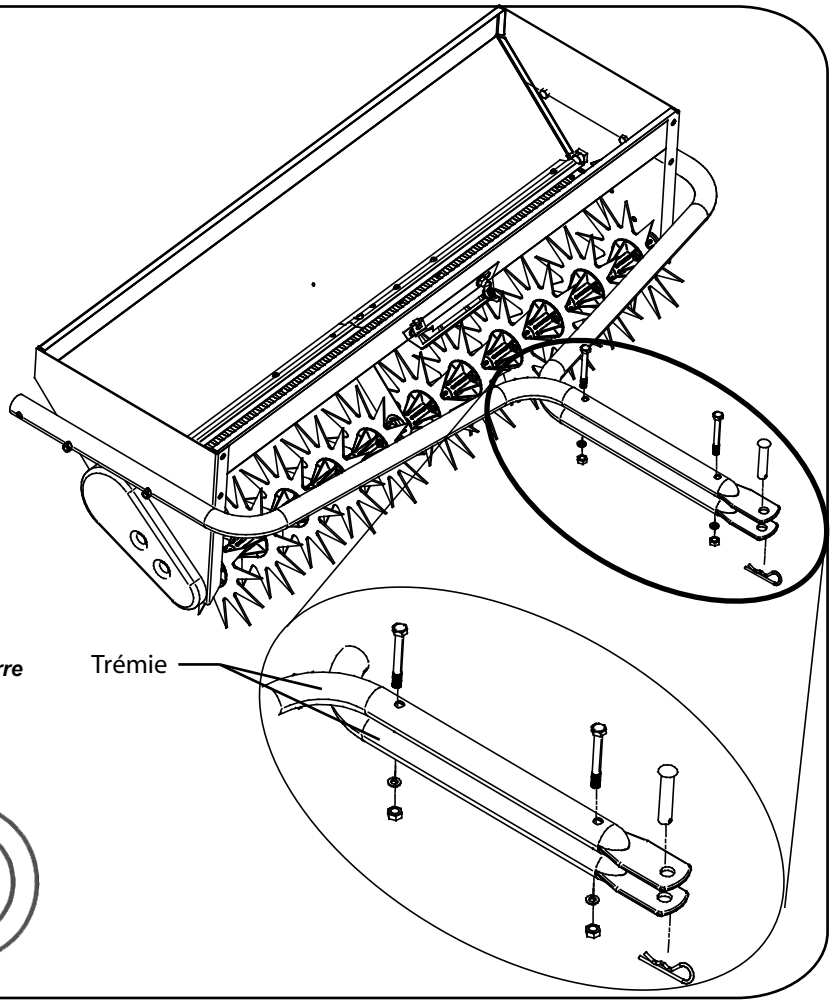

Figure 4.

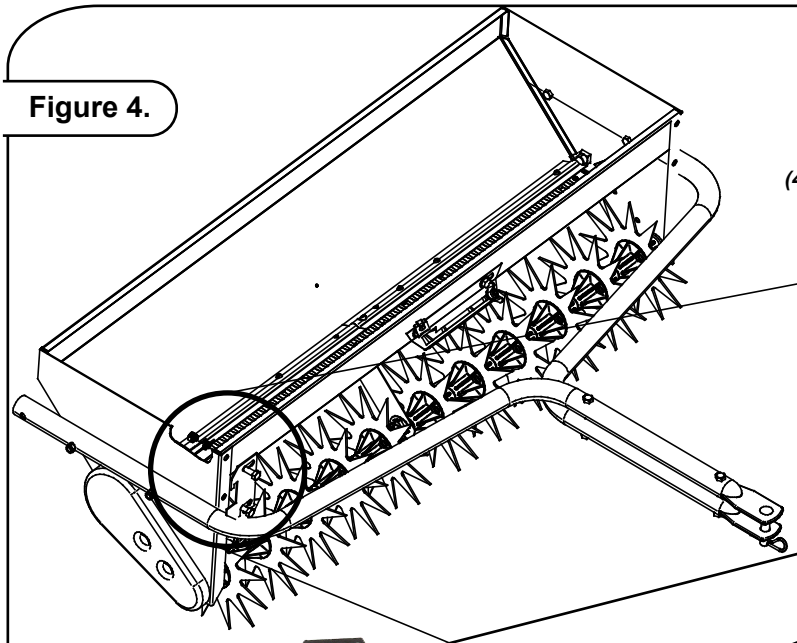

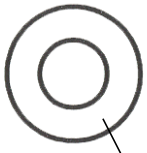

Qté 2
(46) rondelle plate, 5/16 po

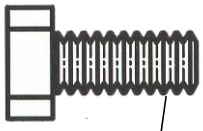

Qté 2
(31) boulon hex., 5/16 po x 3/4 po

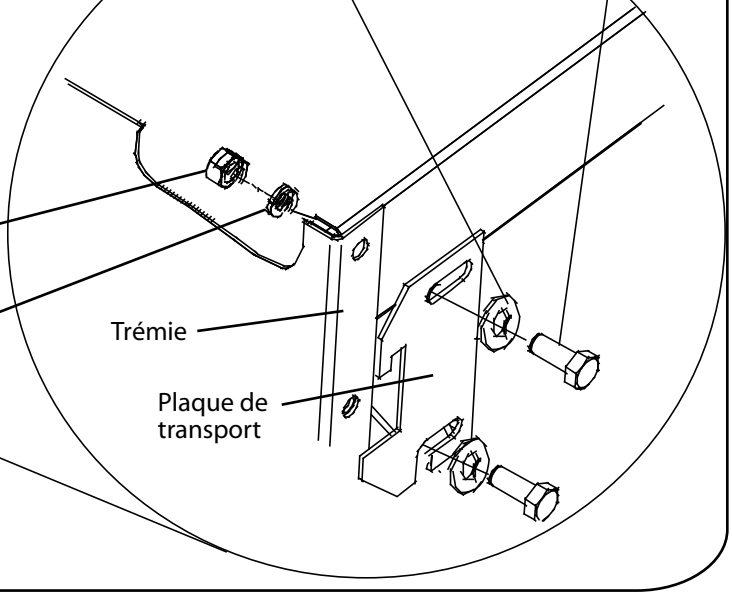

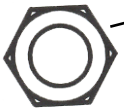

Qté 2
(40) écrou hex., 5/16 po

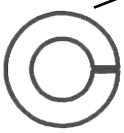

Qté 2
(44) rondelle frein, 5/16 po

Figure 5.

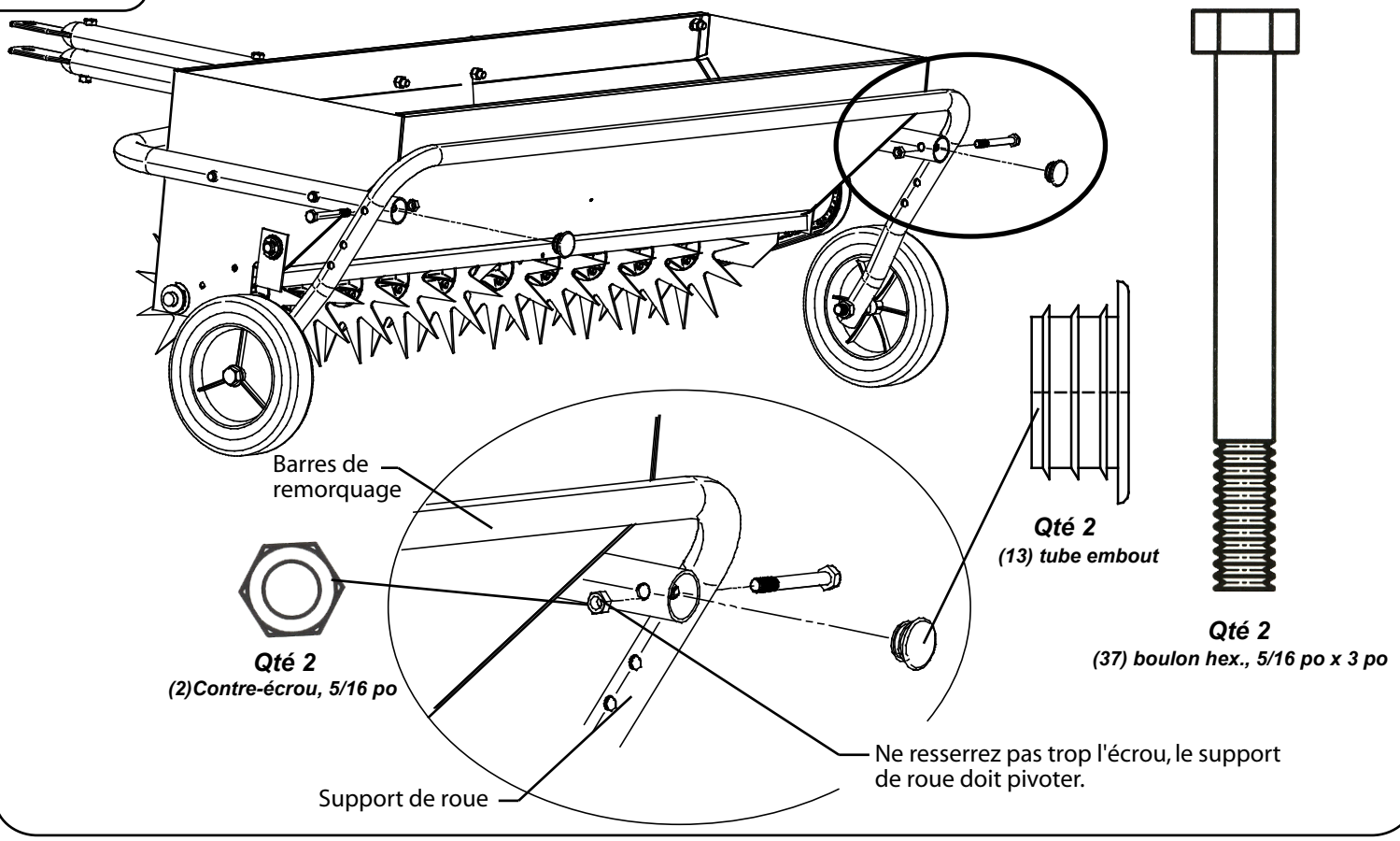

Figure 6.

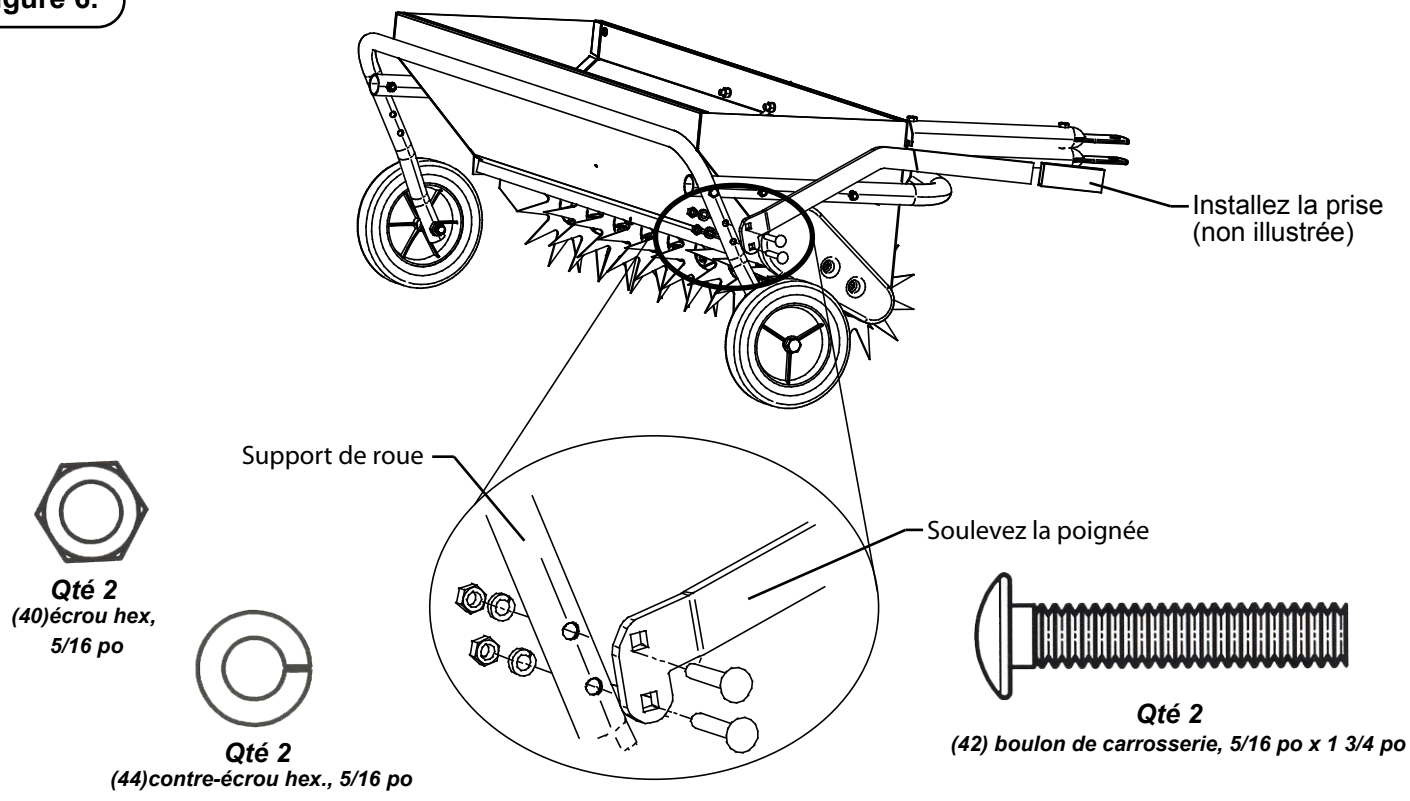

Figure 7.

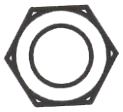

Qté 1
(40)écrou hex., 5/16 po

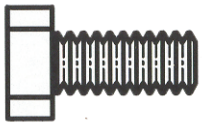

Qté 1
(31)Boulon hex 5/16 po x 3/4 po

Qté 1
(44) rondelle frein, 5/16 po

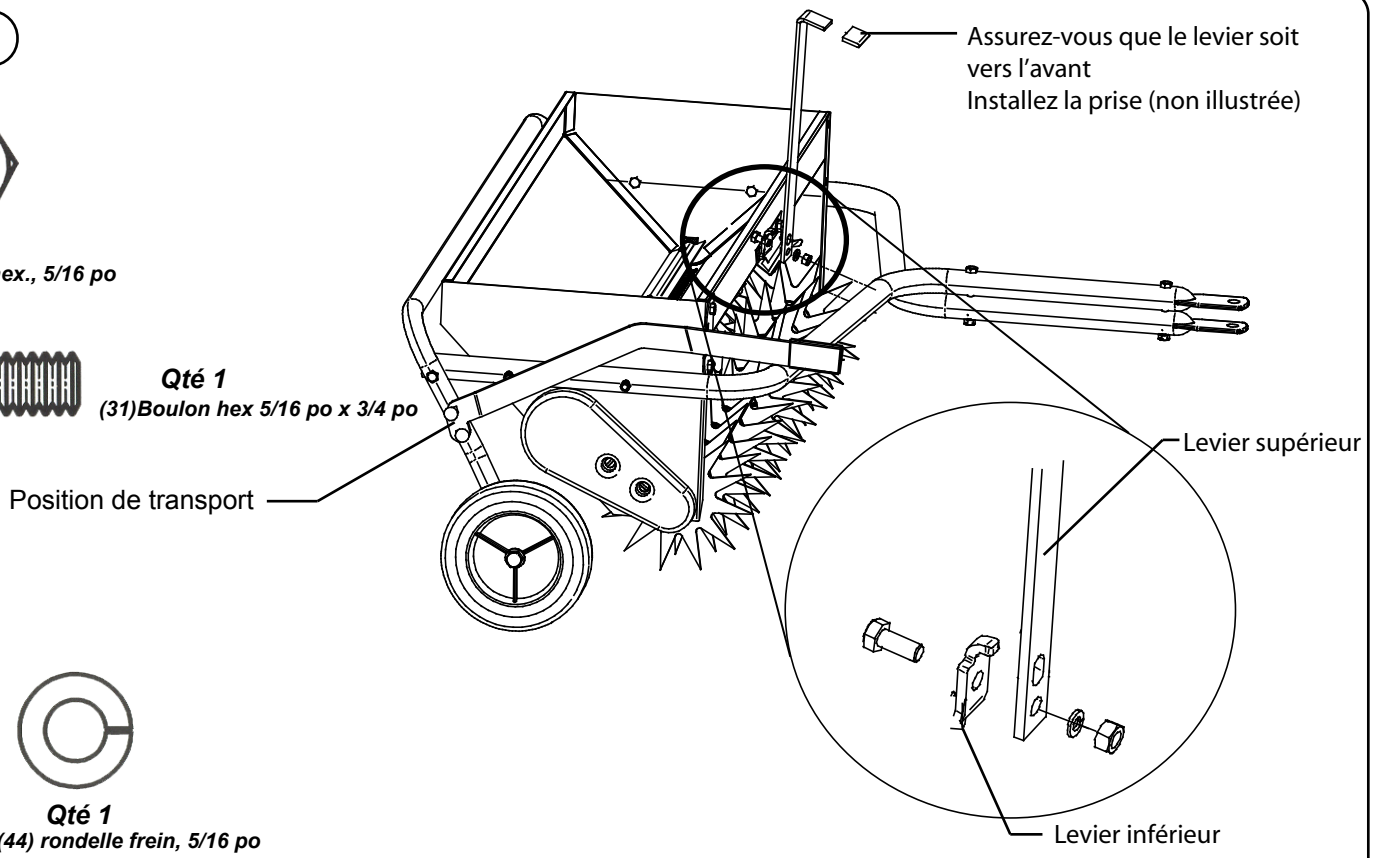

MODE D'EMPLOI :

QUAND L'UTILISER :

Votre aérateur-épandeur ne devrait pas être utilisé lorsque la pelouse est trop humide ou trop sèche. On peut déterminer cela en creusant une petite quantité de terre (environ trois pouces de profondeur) et en vérifiant. Si la terre semble poudreuse et s'effrite facilement - c'est trop sec. Attendez qu'il pleuve pour poursuivre le travail. Si la terre semble humide, roulez-la dans la paume des mains - si elle forme une boule qui ne se décompose pas en frappant le sol, c'est trop humide. Attendez plus tard pour que la terre sèche un peu. Idéalement, la terre devrait se décomposer. **REMARQUE :** si la terre est trop humide, les dents de l'aérateur pénétreront trop profondément et votre tracteur perdra de la traction ce qui endommagera la pelouse. Si la terre est trop sèche, les dents de l'aérateur ne pénétreront pas correctement dans la terre.

CONSEILS D'UTILISATION :

Installez l'aérateur-épandeur à votre tracteur à l'aide d'une goupille de barre d'attelage de 1/2 po et d'une goupille en épingle à cheveux fournies (voir la fig. 3). Tirez la poignée de transport vers le tracteur et verrouillez en position relevée (roues de transport engagées) (voir la fig. 7).

Réglez la commande de débit au réglage approprié en utilisant l'écrou à oreilles de nylon (voir le tableau de réglage de commande de débit alternatif de la page 10) et déplacez le levier de commande à la position fermée (« 0 »).

Remplissez la trémie de matière à étaler au site du travail.

Décomposez tous les gros morceaux en remplissant la trémie.

La vitesse de fonctionnement recommandée est de 3 à 5 mi/h, soit un peu plus que la vitesse d'une marche rapide. Réglez le sélecteur d'embrayage/des gaz pour cette vitesse. Pour arriver à cette vitesse, calibrez votre tracteur à 3 mi/h en :

Mesurez une distance de 20 pieds sur une surface à niveau et à plat. Ajustez les gaz du tracteur et choisissez un embrayage qui couvre cette distance en 4,5 secondes. Pour ajuster à 4 mi/h, couvrez la même distance en 3,4 secondes.

Faites avancer le tracteur/la tondeuse tandis que vous ouvrez la commande de débit avec le levier de commande.

MISE EN GARDE ! Évitez d'arrêter l'appareil avec la commande de débit en position OUVERTE car la matière continuera à sortir de l'ouverture de la trémie. Si l'engrais se tombe en trop grande quantité sur une petite surface, arrosez bien avec un tuyau de jardin pour éviter de brûler la pelouse.

Les dents de l'aérateur doivent être en position abaissée pour que l'aérateur-épandeur fonctionne. L'agitateur est alimenté par les dents de l'aérateur.

IMPORTANT :

Soyez prudent en reculant et reculez avec soin BIEN DROIT pour éviter toute mise en tête-à-queue qui pourrait endommager votre équipement.

MODE D'EMPLOI suite...

RÉGLAGE DE COMMANDE DE DÉBIT

Ouvrir et fermer : le débit se ferme en déplaçant le levier de commande à gauche et en le verrouillant dans l'encoche en « V » sur la plaque de calibrage.

Réglage de débit : pour régler le débit, mettez le levier de commande à la position d'arrêt (dans l'encoche en « V »). Déterminez le réglage voulu selon la description suivante. Desserrez l'écrou à oreilles et glissez-la au chiffre voulu, puis resserrez l'écrou. Dégagez la sangle de commande; cela ouvrira la position préréglée.

DÉTERMINER LE CHIFFRE DU RÉGLAGE DE COMMANDE DE DÉBIT

REMARQUE : Les taux d'application d'engrais tel que décrits sont influencés par l'humidité et le contenu d'humidité de la matière, donc il faudra peut-être apporter des ajustements mineurs pour compenser ces conditions.

TABLEAU DU TAUX D'APPLICATION

TYPE DE MATIÈRE	USAGE MOYEN RECOMMANDÉ	RÉGLAGE DE COMMANDE DE DÉBIT
GRAINES :		
Ky. Bluegrass (pâturin des prés)	1 lb/1 000 pi²	4
Seigle	2 lb/1 000 pi²	7
Tall Lawn et #31 fescue (fétuque)	3 lb/1 000 pi²	12
ENGRAIS :		
Lawn Food (33-3-10) (engrais)	3,2 lb/1 000 pi²	5-1/4
Weed & Feed (33-3-5) (herbicide et engrais)	3.2 lb/1000 sq. ft.	5-1/4

RÉGLAGE DE COMMANDE DE DÉBIT ALTERNATIF

Pour déterminer le réglage voulu pour les matières non indiquées sur le tableau, procédez comme suit :

Déterminer selon le sac de matière, la quantité de matière à étaler sur une section désignée. Exemple : « le contenu de ce sac (25 lb) couvrira 5 000 pieds carrés. »

Déterminez la quantité de matière nécessaire pour couvrir 100 pieds carrés comme suit :

- Ajoutez deux zéros au poids du sac. Exemple : 2 500
- Divisez ce chiffre par le nombre de pieds carrés sur le sac. Par exemple, 2 500 divisé par 5 000 = 0,5 livres de matière par 100 pieds carrés. REMARQUE : pour convertir ce poids en onces, multipliez simplement par 16 (16 oz/lb) Exemple : 0,5 lb x 16 = 8 oz

Déterminez le réglage de commande de débit approximatif avec le tableau plus bas montrant le type de matière à étaler.

Mesurez une distance de 40 pieds dans votre cour. Ceci est la distance à couvrir par votre épandeur de 30 po pour la surface de 100 pieds carrés.(2,5 pi (30 po) x 40 pi = 100 pi²) Pour l'épandeur de 40 po, mesurez une distance de 30 pieds dans votre cour, la distance pour couvrir 100 pieds carrés (3,33 pi (40 po) x 30 pi = 100 pi²)

Réglez le contrôle de débit de l'épandeur au réglage de commande de débit approximatif.

Placez 5 libres de matière dans la trémie. Pesez la matière avant et après l'étalement de 100 pieds carrés pour déterminer la quantité de matière utilisée.

Déplacez l'unité pour l'aire à mesurer, abaissez les dents de l'aérateur, ouvrez le levier de commande de débit. Conduisez sur le parcours de 40 pieds, arrêtez l'unité et fermez le levier de commande de débit.

Retirez et pesez le reste de la matière. Soustrayez ce poids de 5 livres pour déterminer la quantité de matière utilisée : si trop de matière est utilisée, réglez la commande de débit à UN chiffre plus bas et essayez à nouveau. Si trop peu de matière est utilisée, réglez la commande de débit à UN chiffre PLUS HAUT et essayez à nouveau.

Après avoir déterminé le bon réglage, enregistrez le type de matière et le réglage à titre de référence.

TABLEAU DE RÉGLAGE DE COMMANDE DE DÉBIT ALTERNATIF

GROSSEUR DE GRAIN DE LA MATIÈRE	COUVERTURE APPROX.		COMMANDE DE DÉBIT APPROX.
	Pds	Couv. pi²	Réglage
ENGRAIS :			
Très gros grain	0,5lb.	100	9
(large, lourd	1,0lb.	100	12
granules et grains)	1,5lb.	100	15
Grains moyens	0,5lb.	100	7
(granules et granulés)	1,0 lb.	100	10
	1,5 lb.	100	13
Matière légère	0,1 lb.	100	3 1/2
(azote, etc.)	0,2 lb.	100	4 1/2
	0,3 lb.	100	5 1/2
GRAINES :			
Large	0,3 lb.	100	12
(Ky. 31 Fescue,	0,5 lb.	100	16
etc.)	0,7 lb.	100	19
Moyen	0,2 lb.	100	7
(seigle, etc.)	0,4 lb.	100	11
	0,6 lb.	100	14
Fin (Bluegrass (pâturin	0,1 lb.	100	4
des prés), lawn Fescue	0,2 lb.	100	4 1/2
(fétuque), etc.)	0,3 lb.	100	5

ENTRETIEN :

Si de la rouille apparaît sur quelque section de votre aérateur-épandeur, poncez délicatement pour retirer la rouille et revêtez délicatement d'un émail.

Appliquez une goutte d'huile lubrifiante pour chaque roulement de nylon (arbre des dents d'aérateur, arbre d'agitateur et roues) avant chaque utilisation.

Assurez-vous de retirer tous les engrais non utilisés immédiatement de la trémie avant d'utiliser et nettoyez à l'eau.

Pour éviter la rouille sur les dents de l'aérateur, appliquez un fin revêtement d'huile sur les dents après chaque utilisation.

Après chaque utilisation, réparez et faites l'entretien selon la description et rangez dans un endroit sec en protégeant les dents pour éviter les blessures.

Garantie limitée

Brinly-Hardy garantit seulement à l'acheteur original au détail que ce produit sera libre de défauts de fabrication et de matériaux sous une utilisation et un service normaux pendant une période de deux (2) ans (NOTE : quatre-vingt-dix (90) jours pour une utilisation commerciale) à partir de la date d'achat.

Toutes les pièces qui s'avèrent défectueuses pendant la période de garantie seront remplacées, avec une preuve de date d'achat, aux frais de la société Brinly-Hardy. Notre obligation sous cette garantie se limite expressément au remplacement ou à la réparation, à notre discrétion, des pièces, défectueuses en termes de matériau ou de fabrication, dans les trente (30) jours suite à la réception des pièces. Cette garantie ne s'applique pas aux dommages causés par une mauvaise utilisation, y compris un mauvais entretien, et ne s'applique pas non plus à tout frais de transport ou de main d'œuvre.

NOUS N'OFFRONS AUCUNE AUTRE GARANTIE EXPRESSE ET NOUS N'AUTORISONS PERSONNE À ASSUMER TOUTE AUTRE GARANTIE EN NOTRE NOM. TOUTES LES GARANTIES IMPLICITES Y COMPRIS LES GARANTIES DE COMMERCIALITÉ ET D'APTITUDE À L'EMPLOI SE LIMITENT À LA PÉRIODE DE GARANTIE ACCORDÉE DANS CETTE GARANTIE ÉCRITE. NOUS NE SERONS PAS TENUE RESPONSABLE DES DOMMAGES INDIRECTS OU CONSÉCUTIFS DE QUELQUE SORTE QUE CE SOIT.

FABRIQUÉ AUX É.U.
NUMÉRO SANS FRAIS DE BRINLY-HARDY COMPANY 1-877-728-8224